Data sheet

Commercial Art.No.: 0D.210.2155.7

end plate APWTPN 10 D1/2 GN



Commercial Art.No.	0D.210.2155.7
EAN	4049088718519
Order Unit	100

Technical data

general

color	green
type of end plate	yes
thickness	2.2 mm
inflammability class of insulation material acc. with UL94	V0
length	90.5 mm

classification

ETIM 9.0	EC000886

product compliance

REACH-SVHC conformity status	compliant

© Alle Rechte vorbehalten
© All rights reserved

Vertraulichkeitsklasse: Vertraulich
Confidentiality Class: Confidential

These dimensions will be especially checked at delivery
Only inspection dimensions
With /E marked dimensions are only valid for internal use

Diese Maße werden bei Abnahme besonders geprüft
Ausschließlich Prüfmaße
Mit /E gekennzeichnete Maße sind nur für interne Zwecke gültig

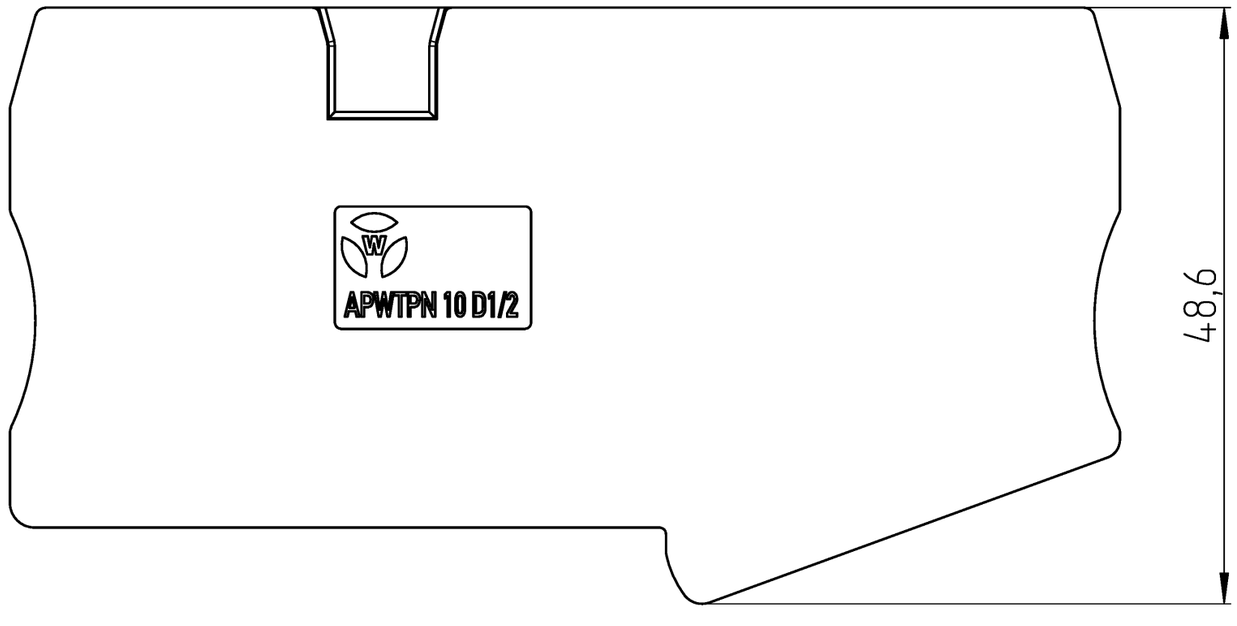

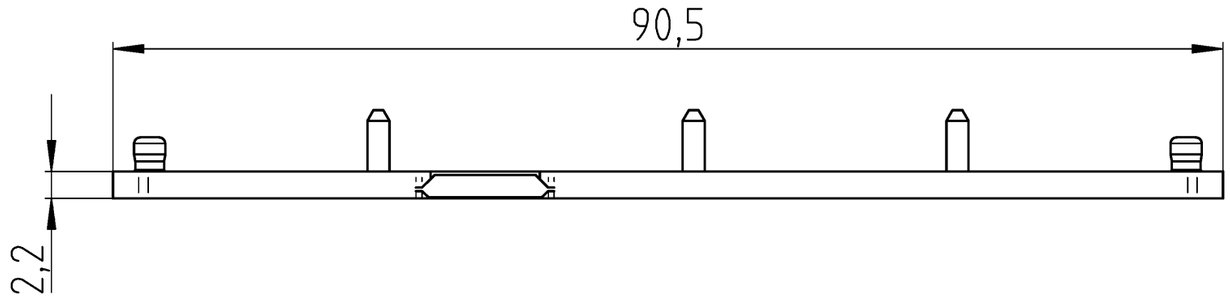

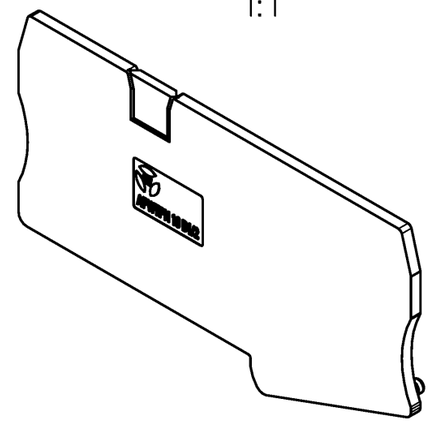

1:1

Bestell-Nr. /order no.	Typ /type	Farbe /colour
0D.210.2155.0	APWTPN 10 D1/2	grau / grey
0D.210.2155.7	APWTPN 10 D1/2 GN	grün / green

Weitere Daten siehe KATALOG oder eKatalog
additional data see CATALOG or eCATALOG

www.wieland-electric.com
eshop.wieland-electric.com

Tolerierung Size ISO 14405 Ⓔ / Tolerance system Size ISO 14405 Ⓔ.
(This ISO-standard describes the envolope principle. According to the envolope principle the deviations of form and parallelism are limited by the size tolerances).

ja/yes ☒ Stoffverbots- und Deklarationsliste nach WN 5020.010 ist einzuhalten.
Conformity with Wieland document WN 5020.010 e (list of prohibited / declarable hazardous substances) to be declared!

Freitoleranz nach
General tolerance

CAD - Zeichnung, keine manuellen Änderungen
CAD - drawing, no manual modifications allowed

1. Verwendung:
First Use:

Blatt: 1 von 1
Sheet: 1 of 1

Werkstoff / Material

	Tag/Date	Name
gezeichnet / drawn	16.05.2025	Hollet

Maßstab / Scale: 2:1

Elektronische Freigabe
Electronic Release

Zeichnung Nr. / Drawing No.: T 0D.210.2155.0 13K

Index

Maße in mm / Dimensions are in mm

Vol. mm³ | Ofl./Srf. mm²

Ersatz für / Replacement for:

Index | Datum / Blatt / Date / Sheet

Änderung / Revision

wieland

Type

Benennung/Title

ABSCHLUSSPLATTE

end plate